ZEDRA

EVOLUCIONA EL DISEÑO DEL BAÑO

# Línea Classic

by ATRIM

# ÍNDICE

## MUEBLES DE BAÑO


**07** COLECCIÓN **ROVERE GIORNO**

**17** COLECCIÓN **ROVERE NOTTE**

**27** COLECCIÓN **LEGNO GIORNO**

**37** COLECCIÓN **LEGNO NOTTE**

**47** COLECCIÓN **FORTEZZA GIORNO**

**57** COLECCIÓN **FORTEZZA NOTTE**












# COLECCIÓN
# **ROVERE GIORNO**



# COLECCIÓN
# ROVERE GIORNO

## Modelo de cajón

## TAMAÑO
Medidas nominales en cm

| | 50 CM | 60 CM | 70 CM |
|---|---|---|---|
| Blanco | **RG050RNBFC** | **RG060RNBFC** | **RG070RNBFC** |
| Negro | **RG050RNNFM** | **RG060RNNFM** | **RG070RNNFM** |

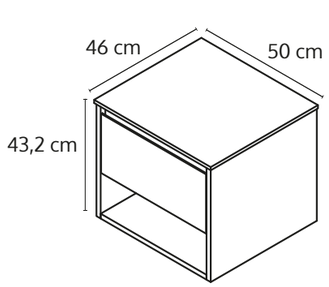


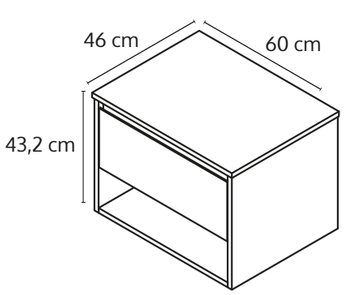


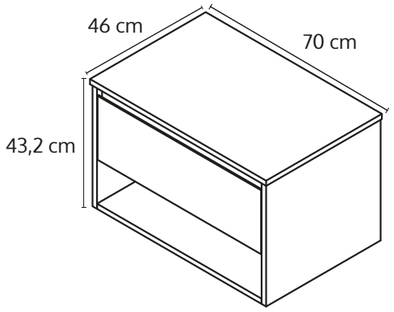


## MESADA ORASTONE

### SLIM 1,2 CM




## TERMINACIÓN

### ACABADO MADERA



Roble de
Nebraska Natural

### FRENTE LAQUEADO



Blanco
Mate



Negro
Mate





# FICHA TÉCNICA - Mesada Orastone

## COLECCIÓN ROVERE

ZEDRA

| Medidas | | | Espesor Madera | Espacio de guardado | | | | | Mesada | | Bacha | Sujeción | | Instalación |
|---|---|---|---|---|---|---|---|---|---|---|---|---|---|---|
| Ancho | Alto | Prof. | | Acabado Frente Cajón | Tipo de Guardado | Apertura | Cubre desagüe | Tirador | Espesor | Material | | Tornillos | Tarugos | |
| 50 cm<br>60 cm<br>70 cm | 43,2 cm | 46 cm | 18 mm | Laqueado Laca Poliuretánica Mate | 1 cajón + Nicho | Correderas Integradas Soft cose | Incluye | Biselado a 45° | 12 mm | Orastone | No incluye | Fix Maderas 5 x 75 mm | Fischer Duo Power 8 x 40 mm (Incluidos) | De Pared Suspendido |







Ideal para combinar con Bacha de Apoyo:
Mies o Le Corbusier.

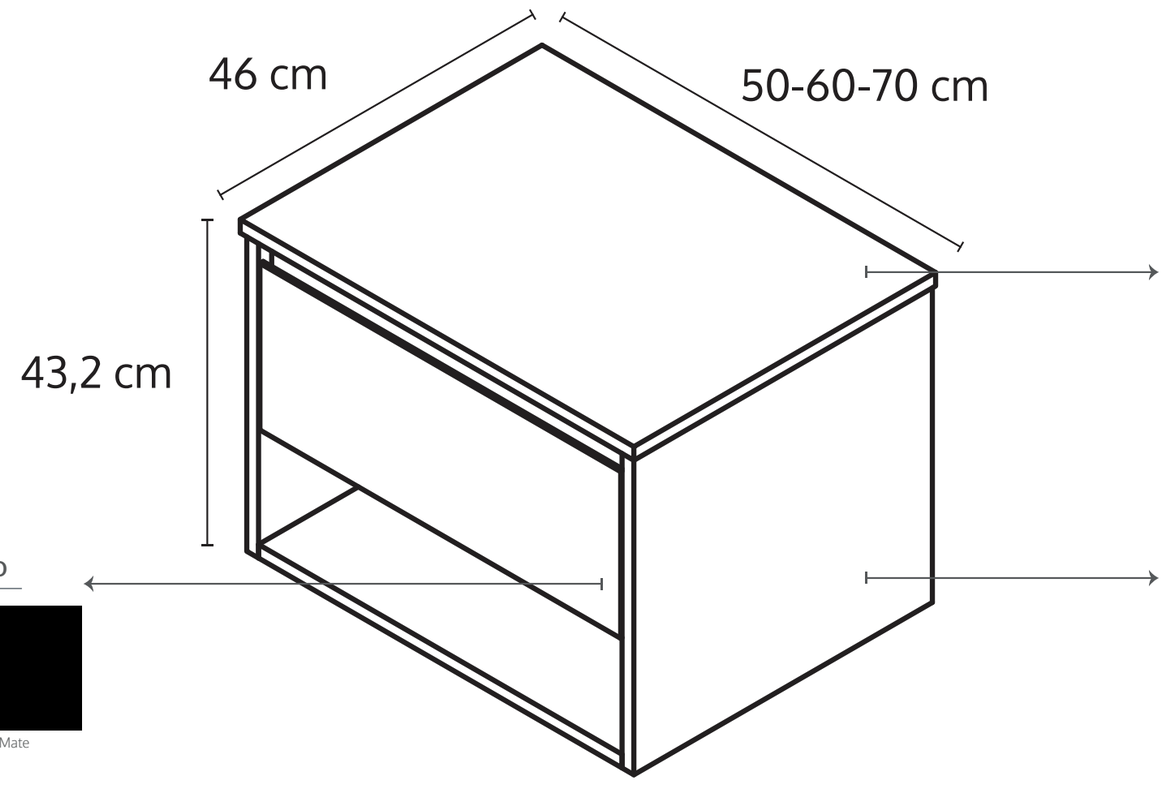


ACABADO ORASTONE


Carrara Mate


Negro Marquina Mate

FRENTE LAQUEADO


Blanco Mate


Negro Mate

ACABADO MADERA

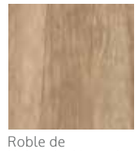
Roble de Nebraska Natural


Roble de Nebraska Gris

Las imágenes son a modo de referencia; las medidas exactas figuran en la ficha técnica y pueden variar ligeramente en los productos finales.

# FICHA TÉCNICA - Bacha Integrada de Cerámica

## COLECCIÓN ROVERE

ZEDRA

| Medidas | | | Espesor Madera | Espacio de guardado | | | | Mesada | | | | Sujeción | | Instalación |
|---|---|---|---|---|---|---|---|---|---|---|---|---|---|---|
| Ancho | Alto | Prof. | | Acabado Frente Cajón | Tipo de Guardado | Apertura | Tirador | Traforos | Espesor | Material | Bacha | Tornillos | Tarugos | |
| 50 cm<br>60 cm<br>70 cm | 44 cm | 46,5 cm | 18 mm | Laqueado Laca Poliuretánica Mate | 1 cajón | Correderas Integradas Soft cose | Biselado a 45° | 1 o 3 traforos | 20 mm | Cerámica | Integrada Blanco brillante | Fix Maderas 5 x 75 mm | Fischer Duo Power 8 x 40 mm (Incluidos) | De Pared Suspendido |







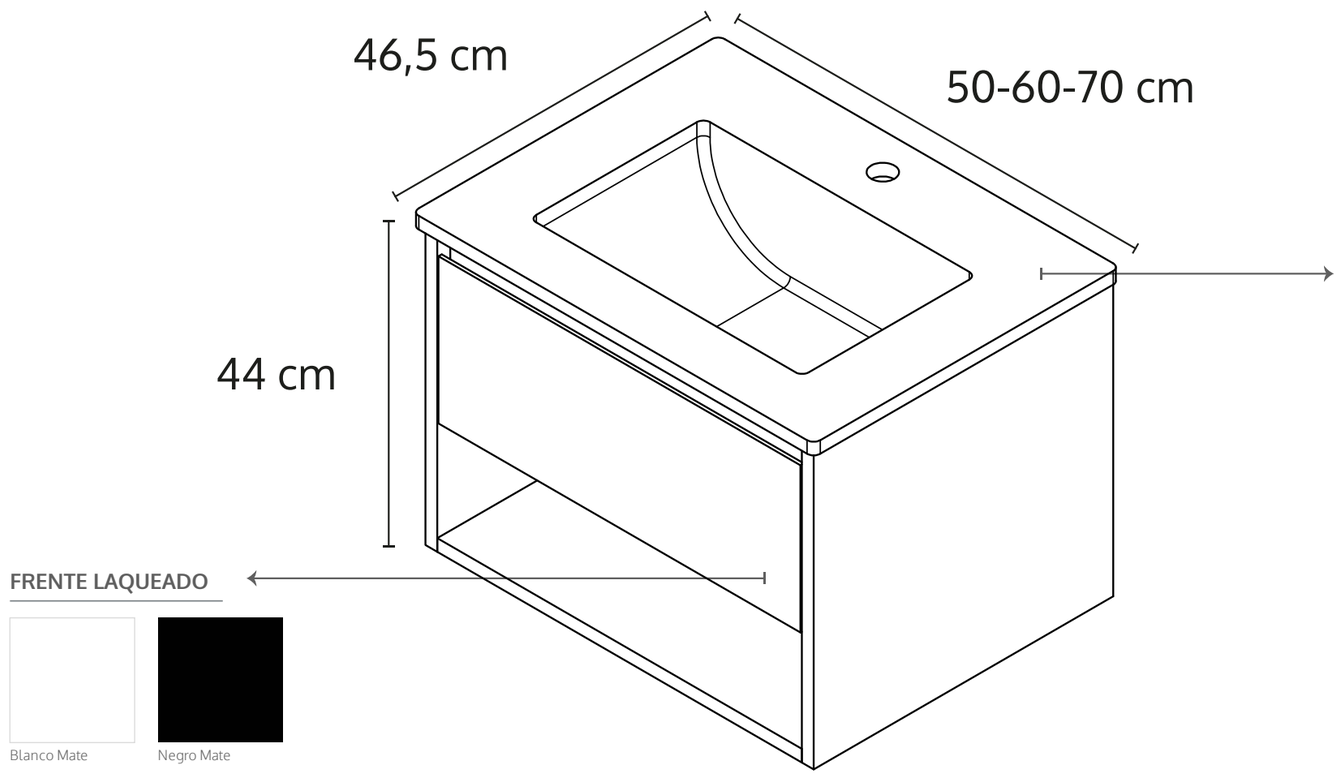


**CERÁMICA**

Blanco Brillante

**FRENTE LAQUEADO**

Blanco Mate

Negro Mate

**ACABADO MADERA**

Roble de Nebraska Natural

Roble de Nebraska Gris

Las imágenes son a modo de referencia; las medidas exactas figuran en la ficha técnica y pueden variar ligeramente en los productos finales.

# Rovere Giorno

**RG050RNBFC**

Tipo: De colgar
Medidas: 50x45x46 cm
Material: Melamina 18 mm
Color: Frente Laqueado Blanco
Acabado: Roble de Nebraska Natural



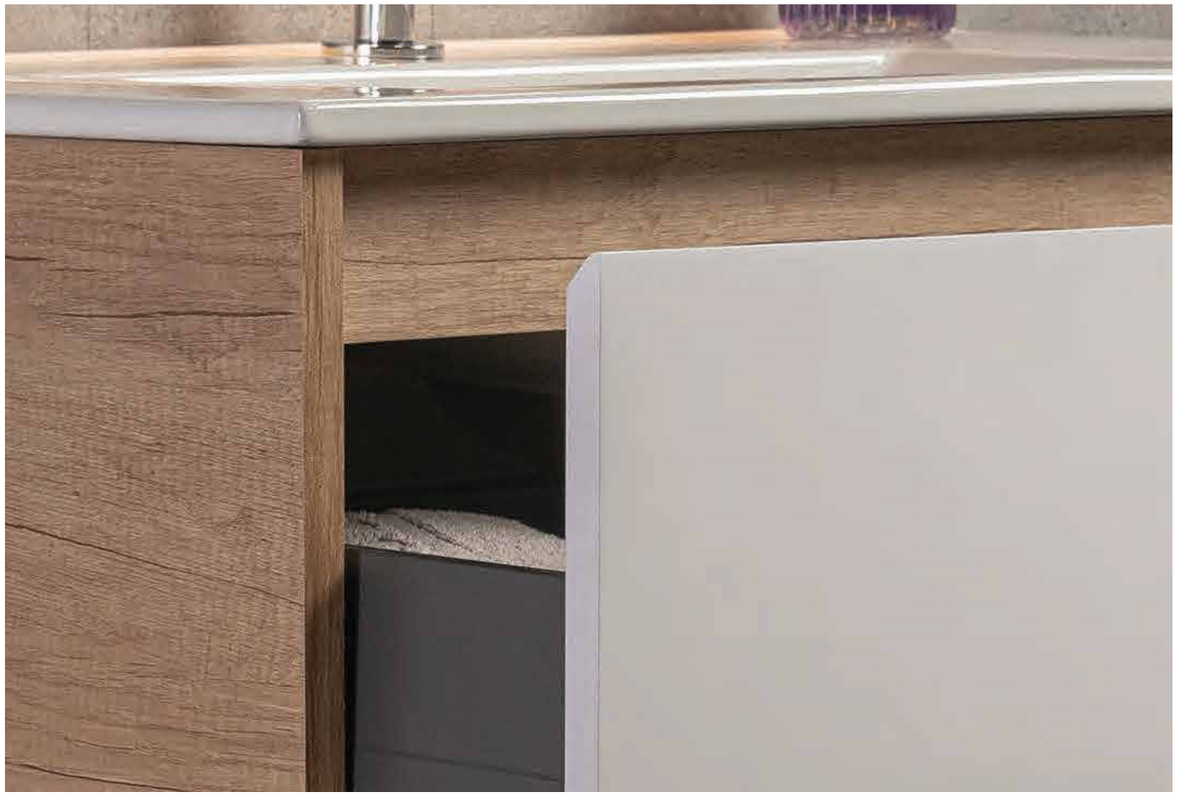

# Rovere Giorno

**RG060RNNFM**

Tipo: De colgar
Medidas: 60x45x46 cm
Material: Melamina 18 mm
Color: Frente Laqueado Negro
Acabado: Roble de Nebraska Natural







# COLECCIÓN
# **ROVERE NOTTE**



# COLECCIÓN
# ROVERE NOTTE

## Modelo de cajón

## TAMAÑO
Medidas nominales en cm

| | 50 CM | 60 CM | 70 CM |
|---|---|---|---|
| Blanco | **RN050RGBFC** | **RN060RGBFC** | **RN070RGBFC** |
| Negro | **RN050RGNFM** | **RN060RGNFM** | **RN070RGNFM** |

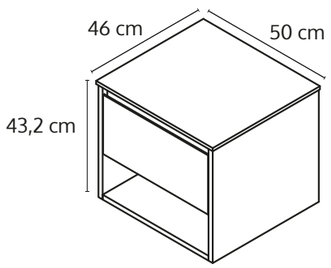


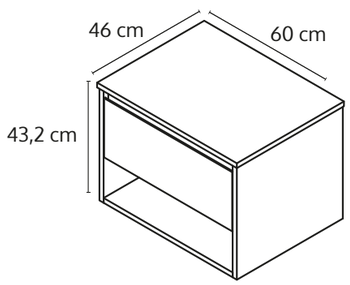


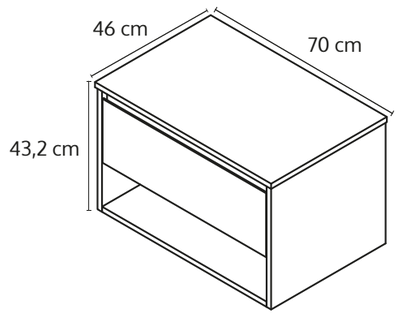


## MESADA ORASTONE

### SLIM 1,2 CM
No incluyen bacha de apoyo




## TERMINACIÓN

### ACABADO MADERA



Roble de
Nebraska Gris

### FRENTE LAQUEADO



Blanco
Mate



Negro
Mate





# Rovere Notte

**RG050RNBFC**

Tipo: De colgar
Medidas: 50x45x46 cm
Material: Melamina 18 mm
Color: Frente Laqueado Blanco
Acabado: Roble de Nebraska Gris





# Rovere Notte

**RG050RNNFM**

Tipo: De colgar
Medidas: 50x45x46 cm
Material: Melamina 18 mm
Color: Frente Laqueado Negro
Acabado: Roble de Nebraska Gris





# COLECCIÓN
# **LEGNO GIORNO**



# COLECCIÓN
# LEGNO GIORNO

Modelo de pie con puertas

## TAMAÑO
Medidas nominales en cm

| | | | | | | |
|---|---|---|---|---|---|---|
| Blanco | **LG050RNBFC** | 50 CM | **LG060RNBFC** | 60 CM | **LG070RNBFC** | 70 CM |
| Negro | **LG050RNNFM** | | **LG060RNNFM** | | **LG070RNNFM** | |

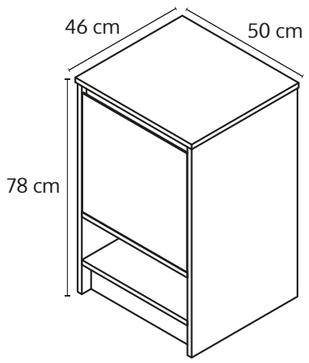


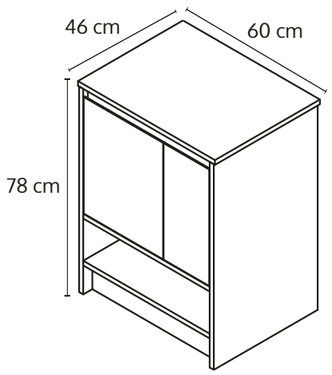


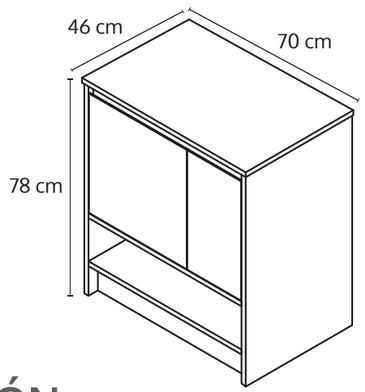


## MESADA ORASTONE

### SLIM 1,2 CM
No incluyen bacha de apoyo




## TERMINACIÓN

### ACABADO MADERA



Roble de
Nebraska Natural

### FRENTE LAQUEADO



Blanco
Mate



Negro
Mate





# FICHA TÉCNICA - Mesada Orastone

## COLECCIÓN LEGNO

ZEDRA

| Medidas | | | Espesor Madera | Espacio de guardado | | | | | Mesada | | Bacha | Instalación |
|---|---|---|---|---|---|---|---|---|---|---|---|---|
| Ancho | Alto | Prof. | | Acabado Frente Cajón | Tipo de Guardado | Apertura | Cubre desagüe | Tirador | Espesor | Material | | |
| 50 cm<br>60 cm<br>70 cm | 78 cm | 46 cm | 18 mm | Laqueado Laca Poliuretánica Mate | Puertas + 1 Estante Interno + Nicho | Bisagras Soft Close Codo 0 | Incluye | Biselado a 45° | 12 mm | Orastone | No Incluye | De Pie con Nicho |







Ideal para combinar con Bacha de Apoyo:
Mies o Le Corbusier.

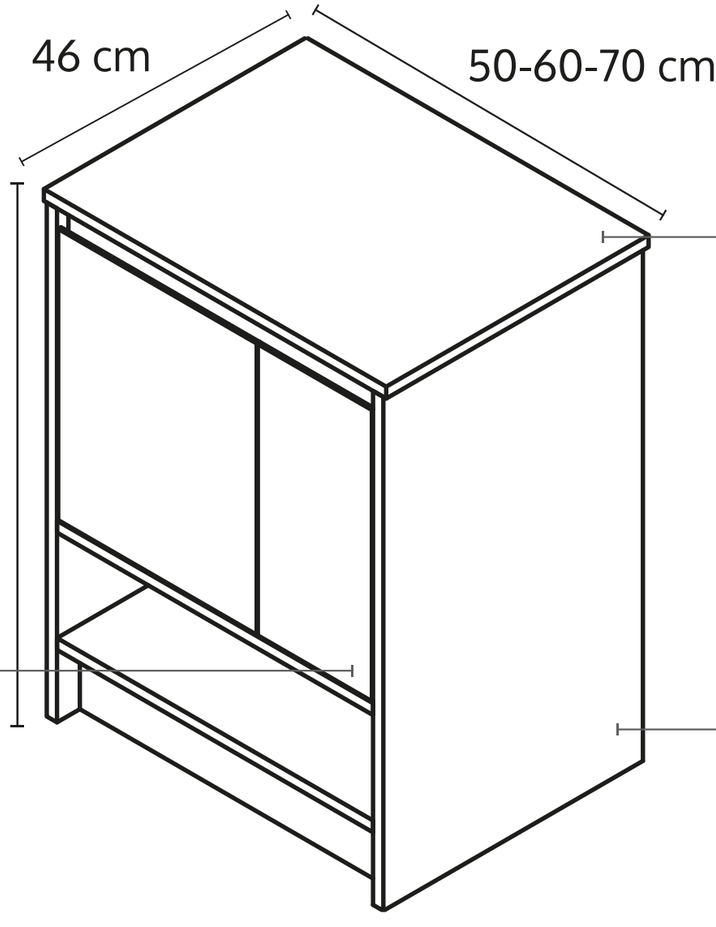


ACABADO ORASTONE

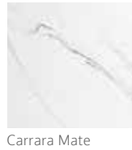
Carrara Mate


Negro Marquina Mate

FRENTE LAQUEADO


Blanco Mate

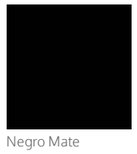
Negro Mate

ACABADO MADERA


Roble de Nebraska Natural


Roble de Nebraska Gris

Las imágenes son a modo de referencia; las medidas exactas figuran en la ficha técnica y pueden variar ligeramente en los productos finales.

# FICHA TÉCNICA - Bacha Integrada de Cerámica

## COLECCIÓN LEGNO

ZEDRA

| Medidas | | | Espesor Madera | Espacio de guardado | | | | Mesada | | | | Instalación |
|---|---|---|---|---|---|---|---|---|---|---|---|---|
| Ancho | Alto | Prof. | | Acabado Frente Cajón | Tipo de Guardado | Apertura | Tirador | Traforos | Espesor | Material | Bacha | |
| 50 cm<br>60 cm<br>70 cm | 86 cm | 46,5 cm | 18 mm | Laqueado Laca Poliuretánica Mate | Puertas + 1 Estante Interno + Nicho | Bisagras Soft Close Codo 0 | Biselado a 45° | 1 o 3 traforos | 20 mm | Cerámica | Integrada Blanco brillante | De Pie con Nicho |







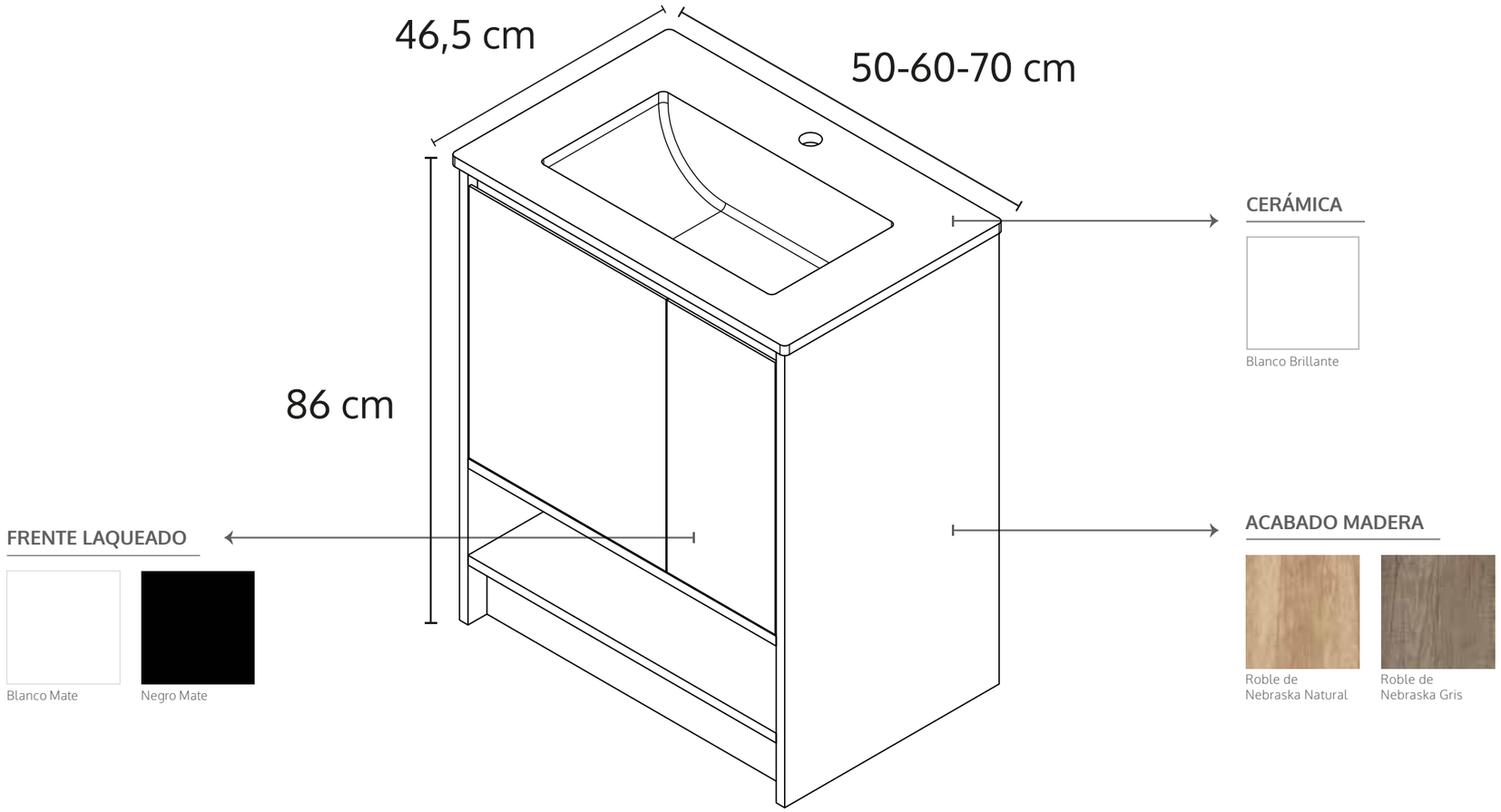


Las imágenes son a modo de referencia; las medidas exactas figuran en la ficha técnica y pueden variar ligeramente en los productos finales.

# Legno Giorno

## LG050RNBFC

Tipo: De Pie
Medidas: 50x70x46 cm
Material: Melamina 18 mm
Color: Frente Laqueado Blanco
Acabado: Roble de Nebraska Natural






# Legno Giorno

**LG050RNNFM**

Tipo: De Pie
Medidas: 50x70x46 cm
Material: Melamina 18 mm
Color: Frente Laqueado Negro
Acabado: Roble de Nebraska Natural







# COLECCIÓN
# **LEGNO NOTTE**



# COLECCIÓN
# LEGNO NOTTE

Modelo de pie con puertas

## TAMAÑO
Medidas nominales en cm

| | 50 CM | 60 CM | 70 CM |
|---|---|---|---|
| Blanco | **LN050RGBFC** | **LN060RGBFC** | **LN070RGBFC** |
| Negro | **LN050RGNFM** | **LN060RGNFM** | **LN070RGNFM** |

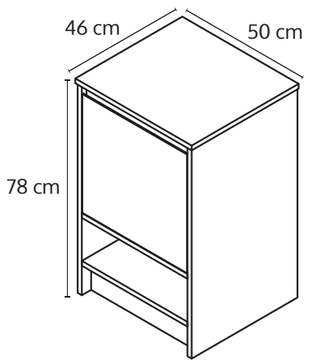


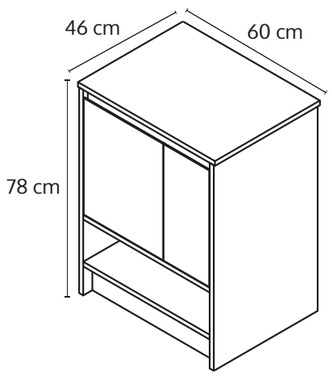


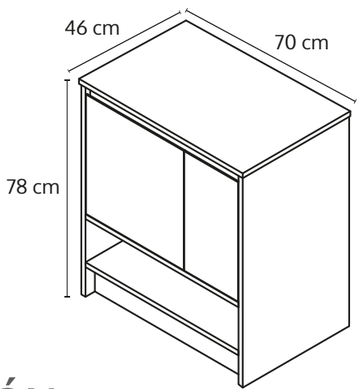


## MESADA ORASTONE

### SLIM 1,2 CM
No incluyen bacha de apoyo




## TERMINACIÓN

### ACABADO MADERA



Roble de
Nebraska Gris

### FRENTE LAQUEADO



Blanco
Mate



Negro
Mate





# Legno Notte

**LN070RGNFM**

Tipo: De Pie
Medidas: 70x70x46 cm
Material: Melamina 18 mm
Color: Frente Laqueado Blanco
Acabado: Roble de Nebraska Gris





# Legno Notte

## LG070RNNFM

Tipo: De Pie
Medidas: 70x70x46 cm
Material: Melamina 18 mm
Color: Frente Laqueado Negro
Acabado: Roble de Nebraska Natural





# COLECCIÓN
# **FORTEZZA GIORNO**



# COLECCIÓN
# FORTEZZA GIORNO

Modelo de pie con puertas

## TAMAÑO
Medidas nominales en cm

| | 50 CM | 60 CM | 70 CM |
|---|---|---|---|
| Blanco | **FG050RNBFC** | **FG060RNBFC** | **FG070RNBFC** |
| Negro | **FG050RNNFM** | **FG060RNNFM** | **FG070RNNFM** |

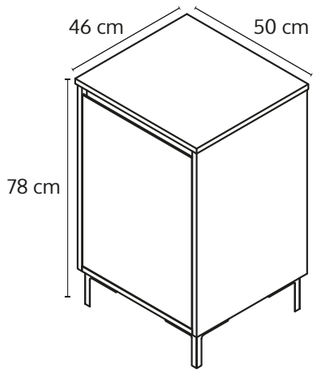


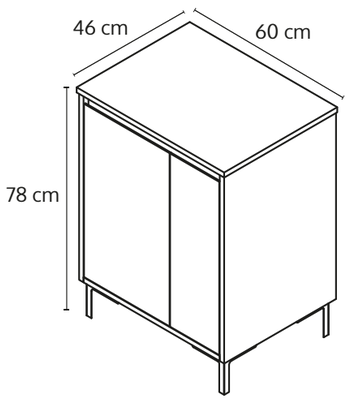


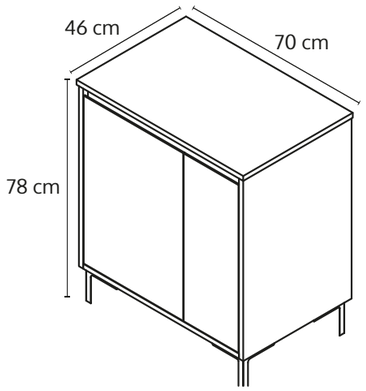


## MESADA ORASTONE

### SLIM 1,2 CM
No incluyen bacha de apoyo




## TERMINACIÓN

### ACABADO MADERA



Roble de
Nebraska Natural

### FRENTE LAQUEADO



Blanco
Mate



Negro
Mate





# FICHA TÉCNICA - Mesada Orastone

## COLECCIÓN FORTEZZA

ZEDRA

| Medidas | | | Espesor Madera | Espacio de guardado | | | | | Mesada | | Bacha | Instalación |
|---|---|---|---|---|---|---|---|---|---|---|---|---|
| Ancho | Alto | Prof. | | Acabado Frente Cajón | Tipo de Guardado | Apertura | Cubre desagüe | Tirador | Espesor | Material | | |
| 50 cm<br>60 cm<br>70 cm | 78 cm | 46 cm | 18 mm | Laqueado Laca Poliuretánica Mate | Puertas + 2 Estantes Internos | Bisagras Soft Close Codo 0 | Incluye | Biselado a 45° | 12 mm | Orastone | No Incluye | De Pie con Patas Metálicas |



Ideal para combinar con Bacha de Apoyo:
Mies o Le Corbusier.

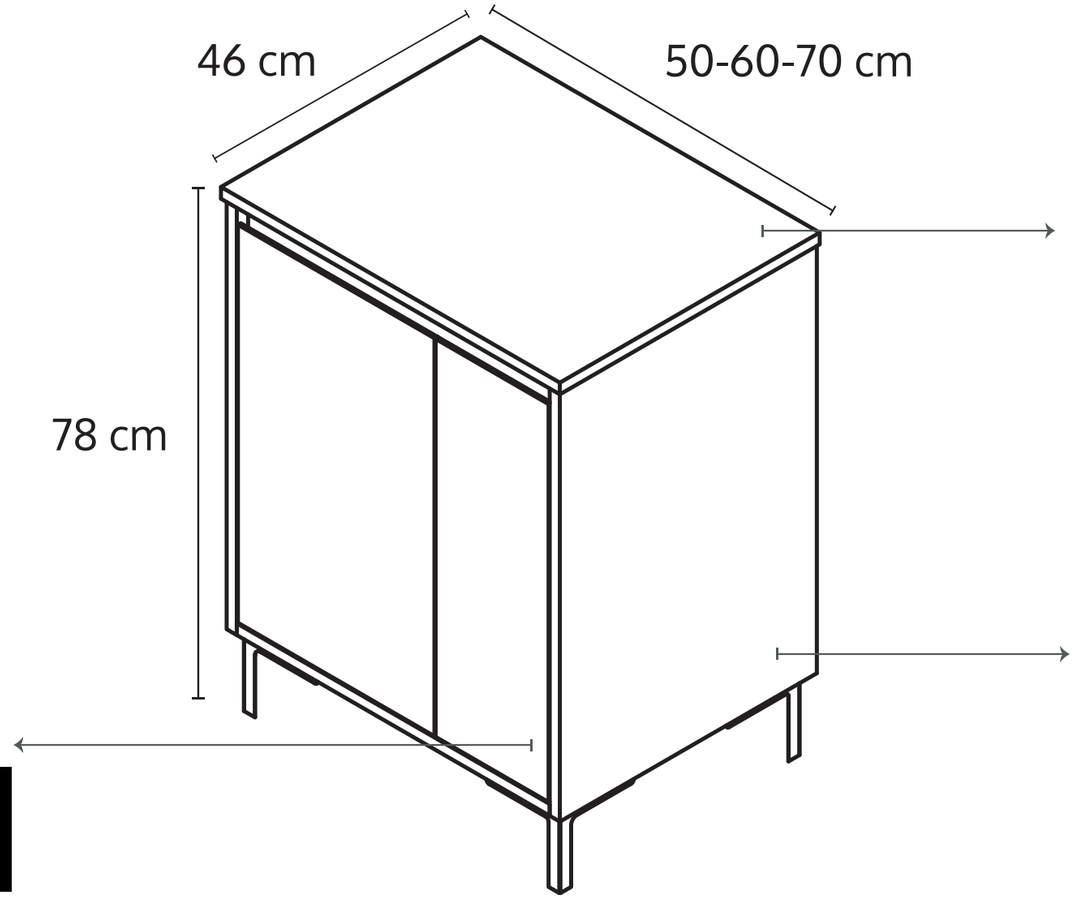


ACABADO ORASTONE


Carrara Mate


Negro Marquina Mate

ACABADO MADERA


Roble de Nebraska Natural


Roble de Nebraska Gris

FRENTE LAQUEADO


Blanco Mate


Negro Mate

Las imágenes son a modo de referencia; las medidas exactas figuran en la ficha técnica y pueden variar ligeramente en los productos finales.

# FICHA TÉCNICA - Bacha Integrada de Cerámica

## COLECCIÓN FORTEZZA

ZEDRA

| Medidas | | | Espesor Madera | Espacio de guardado | | | | Mesada | | | | Instalación |
|---|---|---|---|---|---|---|---|---|---|---|---|---|
| Ancho | Alto | Prof. | | Acabado Frente Cajón | Tipo de Guardado | Apertura | Tirador | Traforos | Espesor | Material | Bacha | |
| 52 cm | 86 cm | 46,5 cm | 18 mm | Laqueado Laca Poliuretánica Mate | Puertas + 2 Estantes | Bisagras Soft Close Codo 0 | Biselado a 45° | 1 o 3 traforos | 20 mm | Cerámica | Integrada Blanco brillante | De Pie con patas metálicas |
| 62 cm | | | | | | | | | | | | |
| 72 cm | | | | | | | | | | | | |







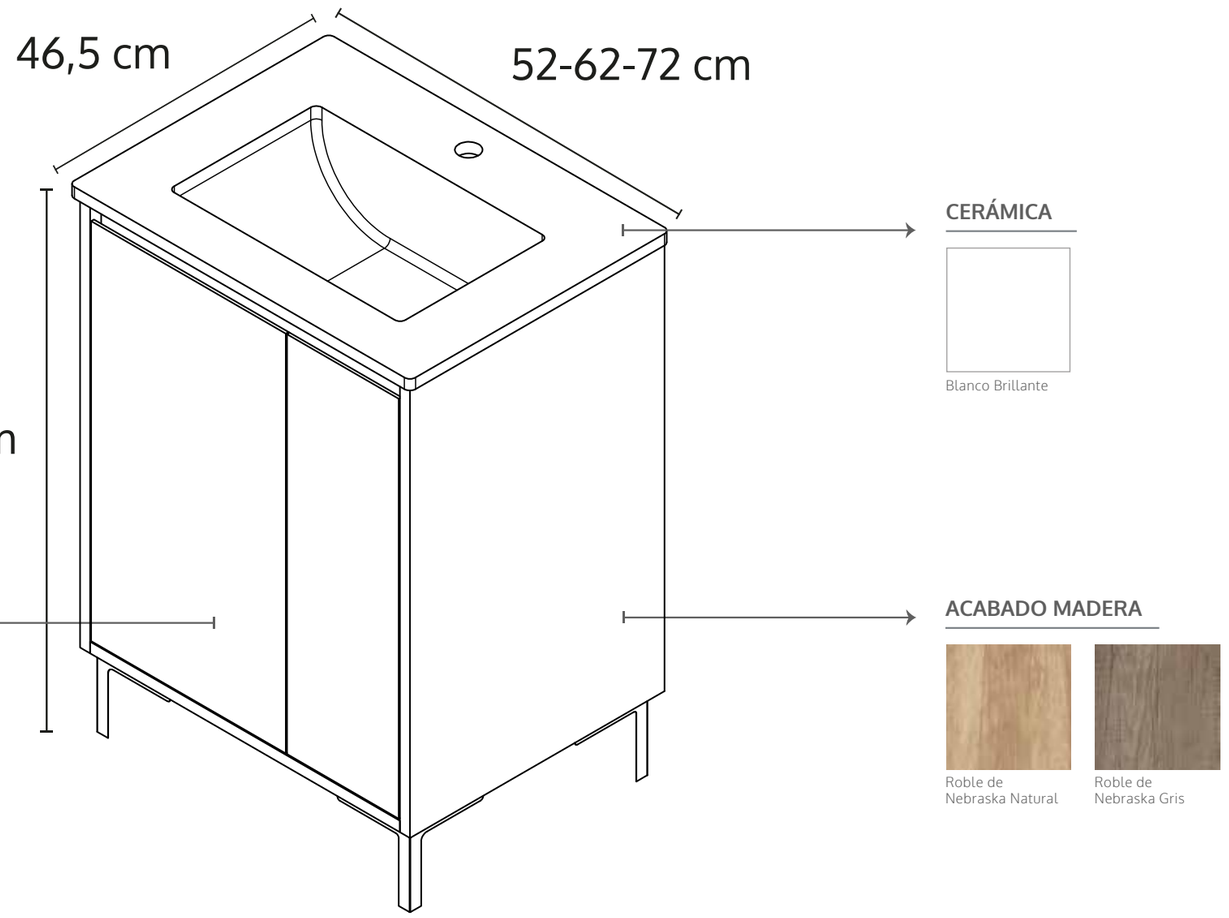


Las imágenes son a modo de referencia; las medidas exactas figuran en la ficha técnica y pueden variar ligeramente en los productos finales.

# Fortezza Giorno

**FG060RNBFC**

Tipo: De Pie - Patas de metal
Medidas: 60x70x46 cm
Material: Melamina 18 mm
Color: Frente Laqueado Blanco
Acabado: Roble de Nebraska Natural





# Fortezza Giorno

**FG060RNNFM**

Tipo: De Pie  - Patas de metal
Medidas: 60x70x46 cm
Material: Melamina 18 mm
Color: Frente Laqueado Negro
Acabado: Roble de Nebraska Natural

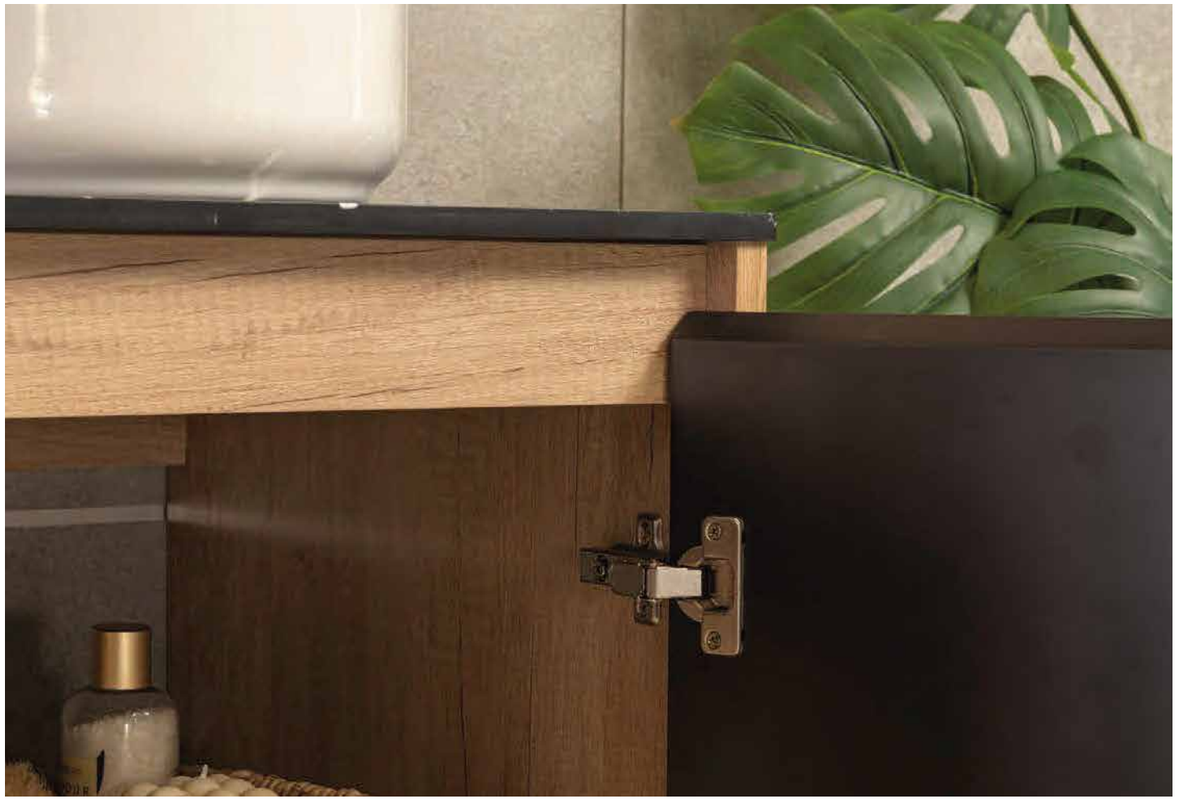



# COLECCIÓN
# **FORTEZZA NOTTE**



# COLECCIÓN
# FORTEZZA NOTTE

Modelo de pie con puertas

## TAMAÑO
Medidas nominales en cm

| | 50 CM | 60 CM | 70 CM |
|---|---|---|---|
| Blanco | **FN050RGBFC** | **FN060RGBFC** | **FN070RGBFC** |
| Negro | **FN050RGNFM** | **FN060RGNFM** | **FN070RGNFM** |

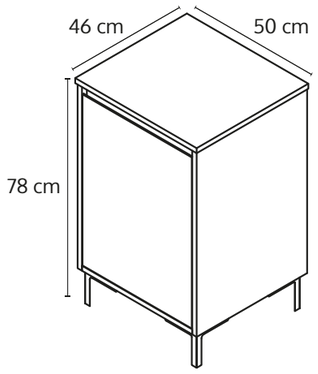


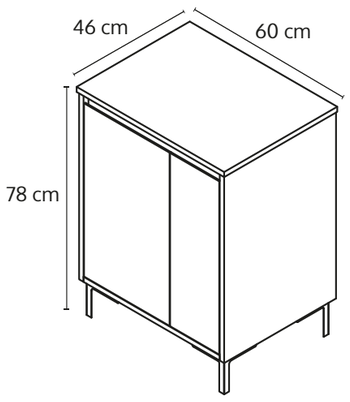


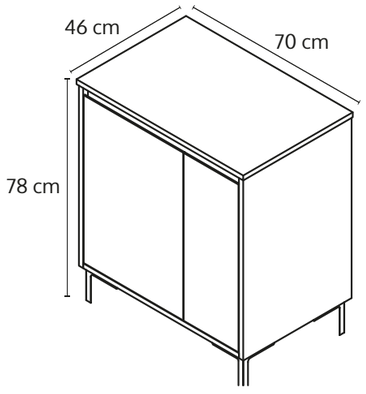


## MESADA ORASTONE

### SLIM 1,2 CM
No incluyen bacha de apoyo




## TERMINACIÓN

### ACABADO MADERA



Roble de
Nebraska Gris

### FRENTE LAQUEADO



Blanco
Mate



Negro
Mate







# Fortezza Notte

**FN070RGBFC**

Tipo: De Pie - Patas de metal
Medidas: 70x70x46 cm
Material: Melamina 18 mm
Color: Frente Laqueado Blanco
Acabado: Roble de Nebraska Gris





# Fortezza Notte

**FN050RGNFM**

Tipo: De Pie  - Patas de metal
Medidas: 50x70x46 cm
Material: Melamina 18 mm
Color: Frente Laqueado Negro
Acabado: Roble de Nebraska Gris





ZEDRA

by ATRIM



+54 9 11 5127 5718

ventas@zedra.com.ar