FICHA TÉCNICA

COLECCIÓN WAVE - MIDNIGHT

Código Zedra: WMI160A

Medidas			Material	Color	Componentes			
Ancho	Alto	Prof.	Acrílico	Negro	Tapón	Patas	Desagüe	Anti rebalse
160 cm	58 cm	75 cm			Pop-up acero inoxidable	Internas/ Escondidas autonivelantes	Incluye desagüe con sifón	No







Garantía: 1 año.

Las imágenes son a modo de referencia; las medidas exactas figuran en la ficha técnica y pueden variar ligeramente en los productos finales.

ZEDRA

ventas@zedra.com.ar
zedra.com.ar

INSTRUCTIVO DE INSTALACIÓN

1 - Retirar la bañera de la caja.
Es importante que la bañera se coloque sobre cartón o alfombras durante la instalación.
Colocar la bañera en posición para la instalación.

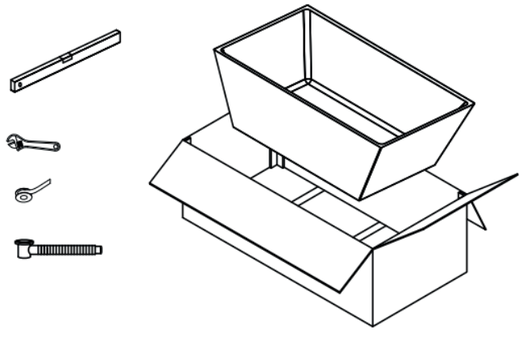

2 - Ajustar las patas autonivelantes para que la bañera independiente esté nivelada. Solo si la bañera está nivelada, toda el agua se drenará a la salida del desagüe.
Asegurar que las patas estén ajustadas en línea con la base de la bañera.
Comprobar que la bañera esté plana.

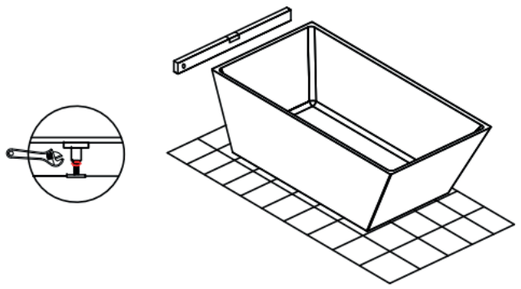

3 - Conectar la bañera al desagüe.

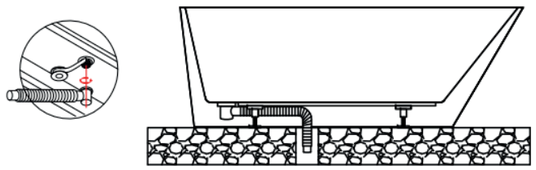

4 - Finalmente es necesario hacer una prueba final de drenaje.
Quitar el plástico adherido a la bañera durante su fabricación.
Llenar la bañera con agua y verificar que toda el agua fluya libremente hacia la salida de desechos.

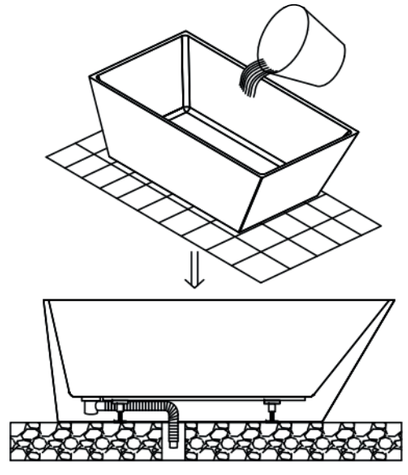

5 – Sellar el perímetro de la bañera en la junta con el piso con silicona neutra y dejar reposar durante 24 horas antes de utilizarla.

LIMPIEZA Y MANTENIMIENTO

- La mayor parte de la suciedad se eliminará con un jabón suave y agua tibia.
- Para las zonas difíciles usar jabón líquido para lavar platos o blanqueador sin cloro.
- No utilizar materiales abrasivos como lana de acero o estropajos para limpiar la superficie acrílica.
- Probar siempre la solución limpiadora en un área pequeña antes de usarla en toda la superficie.
- No permitir que la limpieza empape la superficie acrílica.
- Enjuagar bien con agua inmediatamente y secar con un paño suave.
- Utilizar un compuesto de pulido líquido para mantener el brillo original de la superficie acrílica.
- Los rayones leves se pueden eliminar con un compuesto pulidor para automóviles.
- Para rayones más profundos usar papel de lija húmedo (grano 1500 o superior). Siempre agregar agua al lijar. Hacerlo ligeramente con movimientos circulares hasta eliminarlos. De ser necesario, repetir.
- Utilizar un paño suave con una pequeña cantidad de compuesto de pulido para restaurar el brillo. Repetir según sea necesario hasta que se restablezca el brillo de la superficie.