FICHA TÉCNICA

COLECCIÓN SURREAL - MIRÓ

Código Zedra: SMISAPO

Medidas		Material	Color	Componentes		
Diámetro	Profundidad	Orastone	Blanco	Tapón	Desagüe	Anti rebalse
39 cm	14 cm			Pop-up Orastone	Incluye desagüe con sifón	No



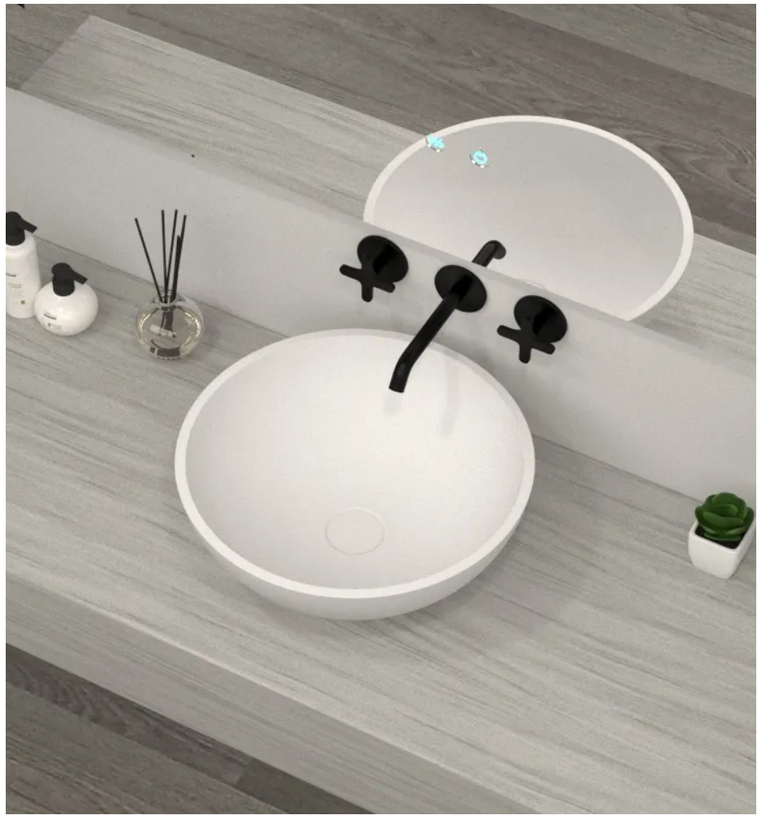

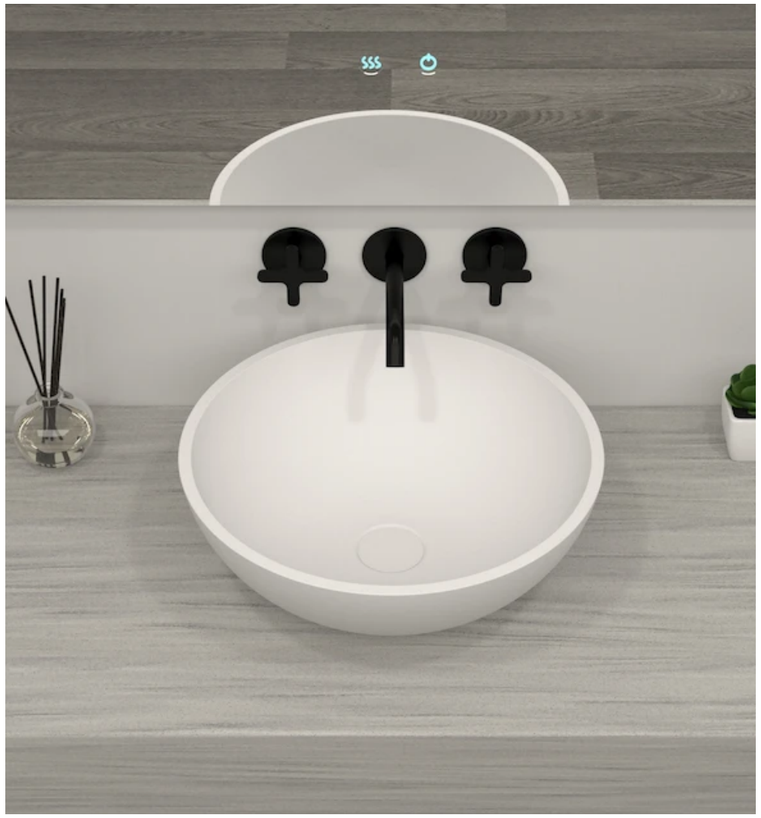

Garantía: 1 año.

Las imágenes son a modo de referencia; las medidas exactas figuran en la ficha técnica y pueden variar ligeramente en los productos finales.

ZEDRA

INSTRUCTIVO DE INSTALACIÓN

1 – Colocar la bacha alineada al orificio de fijación.

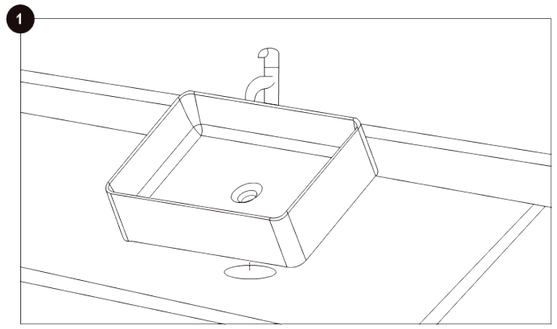

2 -

2.1. Inserción del tubo de drenaje:

- Insertar el tubo de drenaje en el puerto de drenaje.
- Instalar la arandela cónica y la tuerca de fijación.
- Ajustar la tuerca.

2.2. Aplicación del sellador y colocación de la bacha:

- Aplicar sellador impermeable en la parte inferior de la bacha.
- Colocar la bacha en el extremo de la mesada.
- Conectar las tuberías de entrada de agua y de desagüe.

2.3. Instalación de la placa de fijación y contratuerca:

- Instalar la placa de fijación y la contratuerca desde debajo de la mesada.
- Atornillar la contratuerca.
- Instalar una junta en la cabeza del tornillo, asegurándose de que la parte superior de la junta no llegue a la superficie de la mesada.

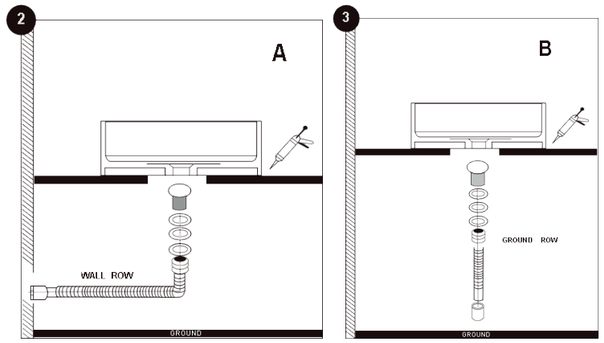

3 - Una vez que los materiales de sellado se hayan endurecido, la instalación estará completa.

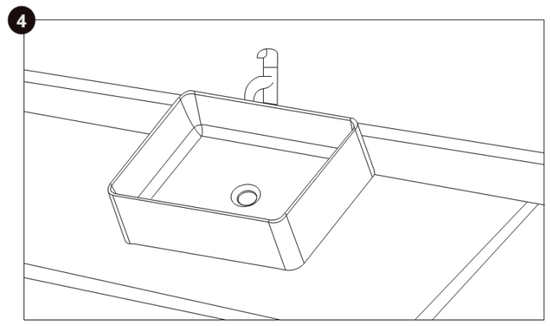

ORASTONE

ventas@zedra.com.ar
zedra.com.ar

LIMPIEZA Y MANTENIMIENTO

Orastone es un compuesto mineral innovador y versátil de apariencia suave y continua que se asemeja a la piedra natural. Estas instrucciones proporcionan las respuestas sobre cómo utilizar y mantener Solid Surface. Al igual que todos los materiales decorativos, Solid Surface responde mejor con una serie de cuidados.

MANCHAS COMUNES	PROCEDIMIENTOS
Para la limpieza cotidiana.	A, B, C
Grasas y residuos de aceite.	A, B, C, D, I
Cal de agua dura, jabón y minerales.	A, B, F, I
Arañazo superficial, quemaduras de cigarrillo, tinta, marcador.	A, B, C, E, I
Sangre, perfume.	A, B, C, D, E, I
Manchas de esmalte de uña.	A, B, C, G, I
Yodo, hongos.	A, B, C, E, I
Hierro u oxidación.	A, B, C, H, I

MÉTODOS DE LIMPIEZA*

A. Eliminar manchas con un trapo suave.
B. Humedecer la superficie con agua caliente y secar con un trapo suave.
C. Aplicar una crema ligeramente abrasiva con un paño húmedo.
D. Con una esponja de cocina, frotar la mancha con un detergente o con un producto para limpiar superficies a base de amoniaco.
E. Con una esponja de cocina, frotar la mancha con un poco de lavandina**. Luego enjuagar con abundante agua caliente y secar con un trapo suave.
F. Con una esponja de cocina, frotar la mancha utilizando vinagre. Luego enjuagar con abundante agua caliente y secar con un trapo suave.
G. Con una esponja de cocina, frotar la mancha utilizando detergente sin acetona. Luego enjuagar con abundante agua caliente y secar con un trapo suave
H. Con una esponja de cocina, frotar la mancha utilizando un producto para limpiar metales o para eliminar oxidación. Luego enjuagar con abundante agua caliente y secar con un trapo suave.
I. Si la mancha persiste, contactar con el servicio de atención al cliente de Zedra®.

*Siempre limpiar con movimientos circulares.

**La lavandina puede dejar manchas blancas en la superficie de Solid Surface si no se enjuaga con abundante agua caliente.

MANTENER SECO

Las bañeras y bachas Orastone desarrollan una capa si en la superficie se deja secar el agua. Esta capa hará que la superficie pierda brillo. Para evitarlo es fundamental mantener las superficies de Solid Surface regularmente secas.

EVITAR OTROS DAÑOS

Aconsejamos no aplicar sustancias químicas muy fuertes como pinturas tipo esmalte, limpiadores de cocina u otros limpiadores específicos. En el caso de que este tipo de productos caigan sobre la superficie, limpiar rápidamente con agua para quitar totalmente cualquier residuo y así evitar daños permanentes.